GUIDE DE CHOIX

Gamme Maxi

Vous souhaitez isoler avec une solution **multiusage** et **polyvalente,** qui peut se **poser sous chape et dallage...**

Spécification	Solution HIRSCH Isolation
Isoler avec une solution multiusage simplifiant ma gestion de stock	Maxisol®
Isoler avec une solution multiusage limitant les épaisseurs	Maxissimo®

Gamme Soli

Vous souhaitez isoler sous une **chape...**

Spécification	Solution HIRSCH Isolation
Isoler sous une chape hydraulique	Solichape®
Isoler sous une chape hydraulique en limitant l'épaisseur	Solichape® Ultra
Le plancher doit respecter des exigences acoustiques	Solissimo® Silence

On me demande de pouvoir réaliser des réservations, des joints de dilatation sur chantier
→ Pensez **Stisol® Bâtiment** de HIRSCH Isolation

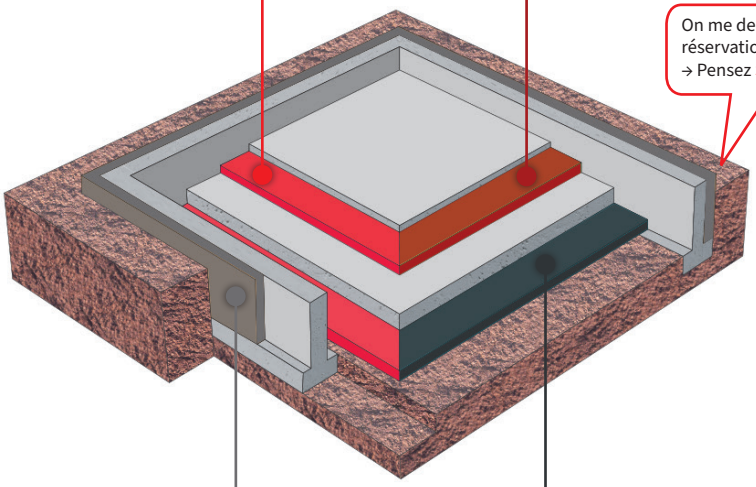

Gamme Soubassement

Vous souhaitez isoler **un mur enterré...**

Spécification	Solution HIRSCH Isolation
Isoler tout simplement	Cellomur® Fondation 1,2 m
	Cellomur® Fondation 3,8 m
	Cellomur® Fondation 4,3 m
Isoler et drainer les eaux pluviales	Cellodrain® Ultra
Isoler et protéger mécaniquement	Cellocem® Ultra

Gamme Terradall

Vous souhaitez isoler sous un **dallage...**

Spécification	Solution HIRSCH Isolation
Isoler sous un dallage de maison individuelle	Terradall® MI
Isoler sous un dallage de logement collectif/bâtiment tertiaire	Terradall® R
	Terradall® HR
Isoler sous une dalle portée	Terradall® Portée
Isoler sous une dalle portée limitant les épaisseurs	Terradall® Portée Ultra
Ancrer un isolant sous dalle portée	Terradall® Fix

Gamme Soli et Maxi
Spécialiste chape / Multiusage

Solution	Classement suivant le DTU 52.10.*		Chape hydraulique	Pose scellée	Plancher chauffant
	Ep. (mm)	SC			
Solichape®	20 à 60 65 à 200 205 à 250	$SC2a_2$ $SC2a_3$ $SC2a_4$	★★	★	⊖
Solichape® Ultra	20 à 90 95 à 186	$SC2a_2$ $SC2a_4$	★★★	★	⊖
Solissimo® Silence	20 à 55 60 à 130 135 à 160	$SC1a_2Ch$ $SC1a_4Ch$ $SC1a_4Ch$	★★	★★★	★★**
Maxisol®	20 à 50 55 à 250 255 à 300	$SC1a_1Ch$ $SC1a_2Ch$ $SC1a_3Ch$	★★	★★★	★★★
Maxissimo®	20 à 50 51 à 100 101 à 200	$SC1a_1Ch$ $SC1a_2Ch$ $SC1a_4Ch$	★★	★★★	★★★

★★★ = recommandé
* Avec un classement SC1, seuls les panneaux de dimension 1200 x 1000 mm peuvent être mis en œuvre
** Solissimo® Silence n'est compatible sous plancher chauffant que jusqu'à une épaisseur de 130 mm

Gamme Maxi et Terradall®
Spécialiste dallage / Multi-usages

Solution	Classement selon le DTU 13.3				
	Rcs (kPa)	ds moyen (%)	Eis (MPa)	Ep. max sous dallage (Logement collectif/ non résidentiel)	Ep. max sous dallage autre (hors maison indivi-duelle)
Maxisol®	80	1	4,8	160 mm	96 mm
Maxissimo®	80	0,95	5,05	168 mm	101 mm
Terradall® MI	50	1,15	2,61	52 mm	52 mm
Terradall® R	115	0,95	7,26	242 mm	145 mm
Terradall® HR	130	1	7,8	260 mm	156 mm

Terradall® Portée se pose uniquement sous dalle portée et est interdit sous dallage (DTU 13.3)

PERFORMANCES THERMIQUES ET MÉCANIQUES DES SYSTÈMES

HIRSCH Isolation vous propose une gamme d'isolants de sol aux caractéristiques thermiques et mécaniques certifiées ACERMI :

Solution*	Ép.(mm)**	20	31	35	60	61	62	70	72	80	90	100	110	120	130	140	Certificat ACERMI
Solichape®		0,50			1,55			1,80			2,35	2,60	2,85	3,15	3,40	3,65	n°03/081/061
Solichape® Ultra	R (m².K/w)	0,60			1,90			2,25		2,55	2,90	3,20	3,50	3,85	4,15	4,50	n° 21/081/1531
Solissimo® Silence			1,00			2,00		2,25		2,60	2,95	3,25	3,60	3,90	4,25	4,55	n°13/081/821
Maxisol®	R (m².K/w)			1,00	1,75			2,05		2,35	2,60	2,90	3,20	3,50	3,80	4,10	n°03/081/067
Maxissimo®			1,00			2,00		2,25		2,60	2,95	3,25	3,60	3,90	4,25	4,55	n°03/081/071
Terradall® Portée								1,80		2,10	2,35	2,60	2,85	3,15	3,40	3,65	n°10/081/617
Terradall® Portée Ultra					1,85			2,15		2,50	2,80	3,10	3,40	3,75	4,05	4,35	n°14/081/989
Terradall® MI	R (m².K/w)						1,75		2,00	2,25	2,50	2,80	3,10	3,35	3,65	3,95	n°07/081/461
Terradall® R					1,80			2,10		2,40	2,70	3,00	3,30	3,60	3,90	4,20	n°18/081/1275
Terradall® HR					1,80			2,10		2,40	2,70	3,00	3,30	3,60	3,90	4,20	n°13/081/833
Cellodrain® Ultra										2,55		3,20		3,20		4,50	/
Cellocem® Ultra (1)					1,90			2,25			2,90		3,50		4,15		n°17/081/1189
Cellomur® Fondation 1,2m	R (m².K/w)				1,65			1,95		2,25	2,50	2,80	3,10	3,35	3,65	3,95	n°14/081/983
Cellomur® Fondation 3,8m					1,75			2,05		2,35	2,60	2,25	3,20	3,50	3,80	4,10	n°14/081/987
Cellomur® Fondation 4,3m					1,75			2,05		2,35	2,60	2,90	3,20	3,50	3,80	4,10	n°14/081/985

Solution*	Ép.(mm)**	150	160	168	170	175	180	186	190	195	200	210	220	230	242	250	260	Certificat ACERMI
Solichape®		3,90	4,20		4,45		4,70		5,00		5,25	5,50	5,75	6,05		6,55		n°03/081/061
Solichape® Ultra	R (m².K/w)	4,80	5,15		5,45		5,80	6,00										n° 21/081/1531
Solissimo® Silence		4,90	5,20															n°13/081/821
Maxisol®	R (m².K/w)	4,40	**4,70**		5,00		5,25		5,55		5,85	6,15	6,45	6,75		7,35		n°03/081/067
Maxissimo®		4,90	5,25	**5,50**	5,55		5,90		6,20		6,55							n°03/081/071
Terradall® Portée		3,90	4,20		4,45		4,70		5,00		5,25	5,50	5,75	6,05		6,55		n°10/081/617
Terradall® Portée Ultra		4,65	5,00		5,30		5,60		5,90		6,25	6,55	6,85	7,15		7,80		n°14/081/989
Terradall® MI	R (m².K/w)	4,20																n°07/081/461
Terradall® R		4,50													**>7,25**			n°18/081/1275
Terradall® HR		4,50	4,80		5,15		5,45		5,75		6,05	6,35	6,65	6,95		7,55	**7,85**	n°13/081/833
Cellodrain® Ultra			5,15				5,80				6,45							/
Cellocem® Ultra (1)		4,80				5,60				6,25								n°17/081/1189
Cellomur® Fondation 1,2m	R (m².K/w)	4,20	4,50		4,80		5,05		5,35		5,60	5,90	6,20	6,45		7,05		n°14/081/983
Cellomur® Fondation 3,8m		4,40	4,70		5,00		5,25		5,55		5,85	6,15	6,45	6,75		7,35		n°14/081/987
Cellomur® Fondation 4,3m		4,40	4,70		5,00		5,25		5,55		5,85	6,15	6,45	6,75		7,35		n°14/081/985

* D'autres épaisseurs sont disponibles, consulter nos documentations ou les certificats ACERMI des solutions. ** Épaisseur d'isolant.
(1) Rajouter les 8 mm du parement pour avoir l'épaisseur totale du produit.
Résistance thermique maximale sous dallage dans le cas de logements collectifs ou de bâtiments tertiaires (DTU13.3 parties 1 et 2).