ISOLATION DES MURS

GUIDE DE CHOIX
DESCRIPTION DES SOLUTIONS

Isolation intégrée des murs bétons

Isolation thermique par l'extérieur

Isolation des murs

HIRSCH Isolation

DURABLE ET RESPONSABLE

HIRSCH GRUPPE

DESCRIPTION & MISE EN ŒUVRE DES SOLUTIONS

Solutions pour l'Isolation intégrée des murs béton

GUIDES DE CHOIX ISOLATION DES MURS INTÉGRÉS

Produit	Coulage d'un voile (m)		Coulage de 2 voiles simultanés (m)	
	Béton prêt à l'emploi	Béton autoplaçant	Béton prêt à l'emploi	Béton autoplaçant
Stisolmur Ultra BA Rc30	0,7 m	-	-	-
Stisolmur Ultra BA Rc60	Pas de limite	2,50 m	1,25 m	1,25 m
Stisolmur Ultra BA Rc120	Pas de limite	5,00 m	Pas de limite	2,50 m
Floormate 500 A	Pas de limite	10,00 m	Pas de limite	5,00 m

Calculé pour un béton de densité de 2,5 T/m^3

INSPIRATIONS

Banché sur chantier

Application Prémur (BPE)

LE ✚ HIRSCH
- Découpe à façon.
- Murs courbes.

DESCRIPTION

- Les panneaux Stisolmur Ultra BA Rc sont des panneaux en polystyrène expansé à bords droits destinés à l'isolation intégrée des murs en béton.
- Leurs performances mécaniques offrent trois niveaux de résistances à la compression : Rc30, Rc60 et Rc120 et permettent de couler différentes hauteurs de banche en usine ou directement sur les chantiers. Les panneaux répondent aux exigences de la RT 2012 associées à une solution globale et supprime les ponts thermiques. La mise en œuvre doit être effectuée en suivant les règles de l'art et les avis techniques des tenants de systèmes.

CONSTITUTION DES OUVRAGES

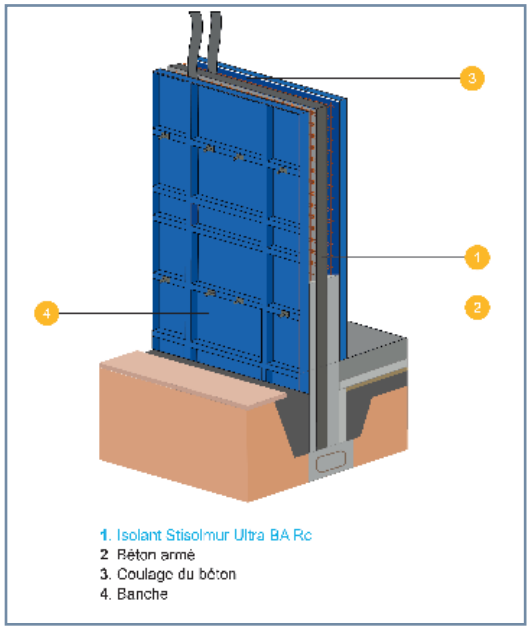

Application Banché sur place ou sur chantier

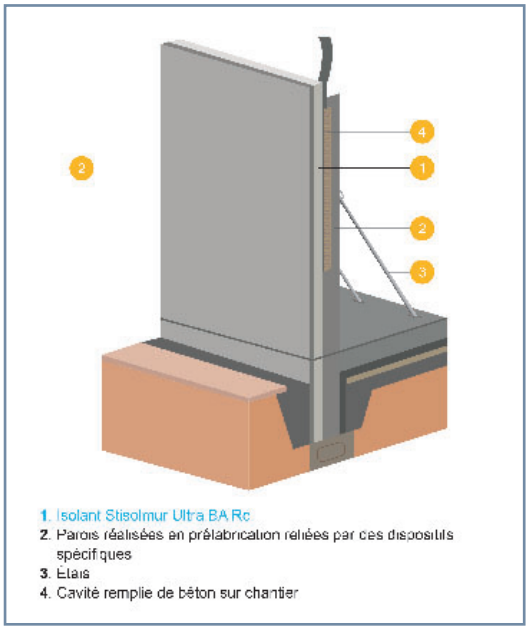

Application Prémurs

✚ D'INFOS

- Fiches produits
- Descriptifs types
- Fiches de Déclarations Environnementales et Sanitaires
- Déclaration volontaire de Données de Sécurité
- Déclaration de Performances (DoP)

Sur le web

- Textes de référence pour mise en œuvre : DTA CSTB
- ACERMI

HIRSCH Isolation
DURABLE ET RESPONSABLE

LE + HIRSCH

- Finition béton matricé
- Confort de pose. Panneau léger et facile à découper.
- Livraison directe sur chantier.
- Réduction des ponts thermiques.
- Un gain de temps sur vos chantiers.
- Un confort amélioré en été.
- Une haute résistance à la pression lithostatique du béton lors du coulage des voiles.
- Une isolation de l'enveloppe du bâti qui minimise les ponts thermiques.

CARACTÉRISTIQUES TECHNIQUES

DIMENSIONS

Longueur : 1 200 mm / Largeur : 2 500 mm

CONDUCTIVITÉ THERMIQUE

0,032 W/m.K (Stisolmur Ultra BA Rc30)
0,031 W/m.K (Stisolmur Ultra BA Rc60 et Stisolmur Ultra BA Rc120)

RÉACTION AU FEU

Euroclasse E

CERTIFICATIONS

Certificats ACERMI n° 14/081/989, n° 13/081/853, n° 03/081/71

PERFORMANCES THERMIQUES

ÉPAISSEURS*, RÉSISTANCES THERMIQUES ET NIVEAU D'APTITUDE À L'EMPLOI :

Épaisseurs et résistances thermiques des produits	70	80	90	100	110	120	130	140	150	160	170	180
Stisolmur Ultra BA Rc 30 (m^2.K/W)	2,15	2,50	2,80	3,10	3,40	3,75	4,05	4,35	4,65	5,00	5,30	5,60
Stisolmur Ultra BA Rc 60 (m^2.K/W)	2,25	2,55	2,90	3,20	3,50	3,85	4,15	4,50	4,80	5,15	5,45	5,80
Stisolmur Ultra BA Rc 120 (m^2.K/W)	2,25	2,60	2,95	3,25	3,60	3,90	4,25	4,55	4,90	5,20	5,55	5,90

Épaisseurs et résistances thermiques des produits	190	200	210	220	230	240	250	260	270	280	290	300
Stisolmur Ultra BA Rc 30 (m^2.K/W)	5,90	6,25	6,55	6,85	7,15	7,50	7,80	8,10	8,40	8,75	9,05	9,35
Stisolmur Ultra BA Rc 60 (m^2.K/W)	6,10	6,45	6,75	7,05	7,40	7,70	8,05	8,35	8,70	9,00	9,35	9,65
Stisolmur Ultra BA Rc 120 (m^2.K/W)	6,20	6,55	6,85	7,20	7,50	7,85	8,15	8,50	8,85	9,15	9,50	9,80

Produits	Épaisseurs (mm)	Incompressibilité (I)	Stabilité dimensionnelle (S)	Comportement à l'eau (O)	Cohésion (L)	Perméance à la vapeur d'eau (E)
Stisolmur Ultra BA Rc 30	50 à 75	2	2	2	3	2
	80 à 300	2	2	2	3	3
Stisolmur Ultra BA Rc 60	50	3	5	3	L3(120)	2
	55 à 300	3	5	3	L3(120)	3
Stisolmur Ultra BA Rc 120	50	5	1	2	2	2
	53 à 200	5	1	2	2	3
	200 à 300	2	1	2	2	3

Stisolmur Ultra BA Rc 30 : Certificat ACERMI n°14/081/989
Stisolmur Ultra BA Rc 60 : Certificat ACERMI n°13/081/853
Stisolmur Ultra BA Rc 120 : Certificat ACERMI n°03/081/71

*D'autres dimensions sont disponibles sous conditions de délai et de quantités minimales.

Des versions courbées sont disponibles pour des projets à façades courbées.

Solutions pour l'Isolation Thermique par l'Extérieur (ITE)

INSPIRATIONS

Maison isolée par l'extérieur, revêtue d'un enduit mince

Maison isolée par l'extérieur, avec Stisol® Bardage, pour une façade en bardage PVC

Immeuble isolé par l'extérieur, revêtu d'un enduit épais

Maison à ossature bois isolée par l'extérieur avec Stisol® Bardage, pour une façade en bardage fibre ciment

PERFORMANCES DES SYSTÈMES

GUIDES DE CHOIX SELON L'ASPECT EXTÉRIEUR RECHERCHÉ

Isolation sous enduit

Type d'isolation	Pose collée	Pose calée-chevillée	Fixation mécanique par profilés
Sous enduit mince ou mixte	Cellomur® / Cellomur® Ultra Cellomur® Bossage / Cellomur® Bossage Ultra Cellomur® Courbe / Cellomur® Courbe Ultra Cellomur® Angles / Cellomur® Angles Ultra		Cellomur® R Plus
Sous enduit hydraulique	Cellomur® Hydrau		-
Traitement des angles	Cellomur® Angles Cellomur® Angles Ultra		-
Réglementation incendie ERP	Cellomur® + Bande Isover TF		-

Isolation sous vêture, vêtage et bardage

Type d'isolation	Pose collée	Fixation mécanique par profilés
Sous vêture	-	Stisol® Vêture
Sous vêtage	Stisol® Bardage / Stisol® Bardage Ultra	-
Sous bardage	Stisol® Bardage / Stisol® Bardage Ultra	-

Isolation du soubassement

Type d'isolation	Isolation simple	Isolation et drainage	Isolation et protection mécanique
Soubassement	Cellomur® Fondation 1,2 m Cellomur® Fondation 3,8 m Cellomur® Fondation 4,3 m	Cellodrain®	Cellocem® Ultra

+ D'INFOS

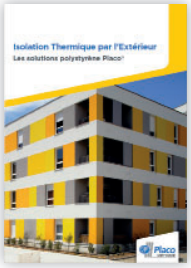

Découvrez toute la gamme de solutions d'isolation par l'extérieur HIRSCH ISOLATION dans le Guide "Isolation Thermique par l'Extérieur : les solutions polystyrène".

HIRSCH Isolation
DURABLE ET RESPONSABLE

PERFORMANCES DES SYSTÈMES

GUIDES DE CHOIX SELON LES PERFORMANCES THERMIQUES

Solution*	Lambda	Ep (mm)	80	90	100	110	120	130	140	150	160	170	180	190	Certificat ACERMI
Cellomur®	0,038 W/m.K	R (m².K/W)	2,1	2,35	2,6	2,9	3,15	3,4	3,7	3,95	4,2	4,45	4,75	5	n°12/081/793
Cellomur® Angles Cellomur® Bossage U, V, W Cellomur® Courbe	0,038 W/m.K	R (m².K/W)	2,1	2,35	2,6	2,9	3,15	3,4	3,7	3,95	4,2	4,45	4,75	5	Panneaux découpés dans des blocs certifiés n°12/081/793
Cellomur® Ultra Cellomur® Ultra ECA	0,031 W/m.K	R (m².K/W)	2,55	2,9	3,2	3,5	3,85	4,15	4,5	4,8	5,15	5,45	5,8	6,1	n°12/081/795 n° 19/081/1417
Cellomur® Angles Ultra Cellomur® Ultra Bossage U, V, W Cellomur® Ultra Courbe	0,031 W/m.K	R (m².K/W)	2,55	2,9	3,2	3,5	3,85	4,15	4,5	4,8	5,15	5,45	5,8	6,1	Panneaux découpés dans des blocs certifiés n°12/081/795
Cellomur® R Plus	0,038 W/m.K	R (m².K/W)	2,1	2,35	2,6	2,9	3,15	3,4	3,7	3,95	4,2	4,45	4,75	5	n°03/081/065
Cellomur® Hydrau	0,038 W/m.K	R (m².K/W)	2,1	2,35	2,6	2,9	3,15	3,4	3,7	3,95	4,2	4,45	4,75	5	Panneaux découpés dans des blocs certifiés n°12/081/793
Stisol® Bardage	0,038 W/m.K	R (m².K/W)	2,1	2,35	2,6	2,85	3,15	3,4	3,65	3,9	4,2	4,45	4,7	5	n°12/081/793
Stisol® Bardage Ultra	0,031 W/m.K	R (m².K/W)	2,55	2,9	3,2	3,5	3,85	4,15	4,5	4,8	5,15	5,45	5,8	6,1	n°12/081/795
Stisol® Vêture	0,038 W/m.K	R (m².K/W)	2,1	2,35	2,6	2,9	3,15	3,4	3,7	3,95	4,2	4,45	4,75	5	n°03/081/065
Bandes Isover TF	0,038 W/m.K	R (m².K/W)	2,1	-	2,6	2,85	3,15	3,4	3,65	3,9	4,2	4,45	4,7	5	n°11/018/706

Solution*	Lambda	Ep (mm)	200	210	220	230	240	250	260	270	280	290	300	Certificat ACERMI
Cellomur®	0,038 W/m.K	R (m².K/W)	5,25	5,55	5,8	6,05	6,3	6,6	6,85	7,1	7,4	7,65	7,9	n°12/081/793
Cellomur® Angles Cellomur® Bossage U, V, W Cellomur® Courbe	0,038 W/m.K	R (m².K/W)	5,25	5,55	5,8	6,05	6,3	6,6	6,85	7,1	7,4	7,65	7,9	Panneaux découpés dans des blocs certifiés n°12/081/793
Cellomur® Ultra	0,031 W/m.K	R (m².K/W)	6,45	6,75	7,05	7,4	7,7	8,05	8,35	8,7	9	9,35	9,65	n°12/081/795
Cellomur® Angles Ultra Cellomur® Ultra Bossage U, V, W Cellomur® Ultra Courbe	0,031 W/m.K	R (m².K/W)	6,45	6,75	7,05	7,4	7,7	8,05	8,35	8,7	9	9,35	9,65	Panneaux découpés dans des blocs certifiés n°12/081/795
Cellomur® R Plus	0,038 W/m.K	R (m².K/W)	5,25	5,55	5,8	6,05	6,3	6,6	6,85	7,1	7,4	7,65	7,9	n°03/081/065
Cellomur® Hydrau	0,038 W/m.K	R (m².K/W)	5,25	5,55	5,8	6,05	6,3	6,6	6,85	7,1	7,4	7,65	7,9	Panneaux découpés dans des blocs certifiés n°12/081/793
Stisol® Bardage	0,038 W/m.K	R (m².K/W)	5,25	5,5	5,75	6,05	6,3	6,55	6,8	7,1	7,35	7,6	7,85	n°12/081/793
Stisol® Bardage Ultra	0,031 W/m.K	R (m².K/W)	6,45	6,75	7,05	7,4	7,7	8,05	8,35	8,7	9	9,35	9,65	n°12/081/795
Stisol® Vêture	0,038 W/m.K	R (m².K/W)	5,25	5,55	5,8	6,05	6,3	6,6	6,85	7,1	7,4	7,65	7,9	n°03/081/065
Bandes Isover TF	0,038 W/m.K	R (m².K/W)	5,25	-	-	-	-	-	-	-	-	-	-	n°11/018/706

Les épaisseurs 20 à 70 mm sont disponibles sur simple demande.

À SAVOIR

Pour que vos travaux d'isolation soient éligibles au crédit d'impôt ou au CEE, la résistance thermique minimale doit être supérieure à 3,7.

PERFORMANCES DES SYSTÈMES

GUIDE DE CHOIX DES SOLUTIONS RÉPONDANT AUX EXIGENCES DE LA RT 2012

Isolation de la façade
- Cellomur®
- Cellomur® Ultra
- Cellomur® Ultra ECA
- Cellomur® Ultra UV
- Stisol® Bardage

Isolation de la façade
Gamme esthétique
- Cellomur® Angles
- Cellomur® Bossage
- Cellomur® Courbe

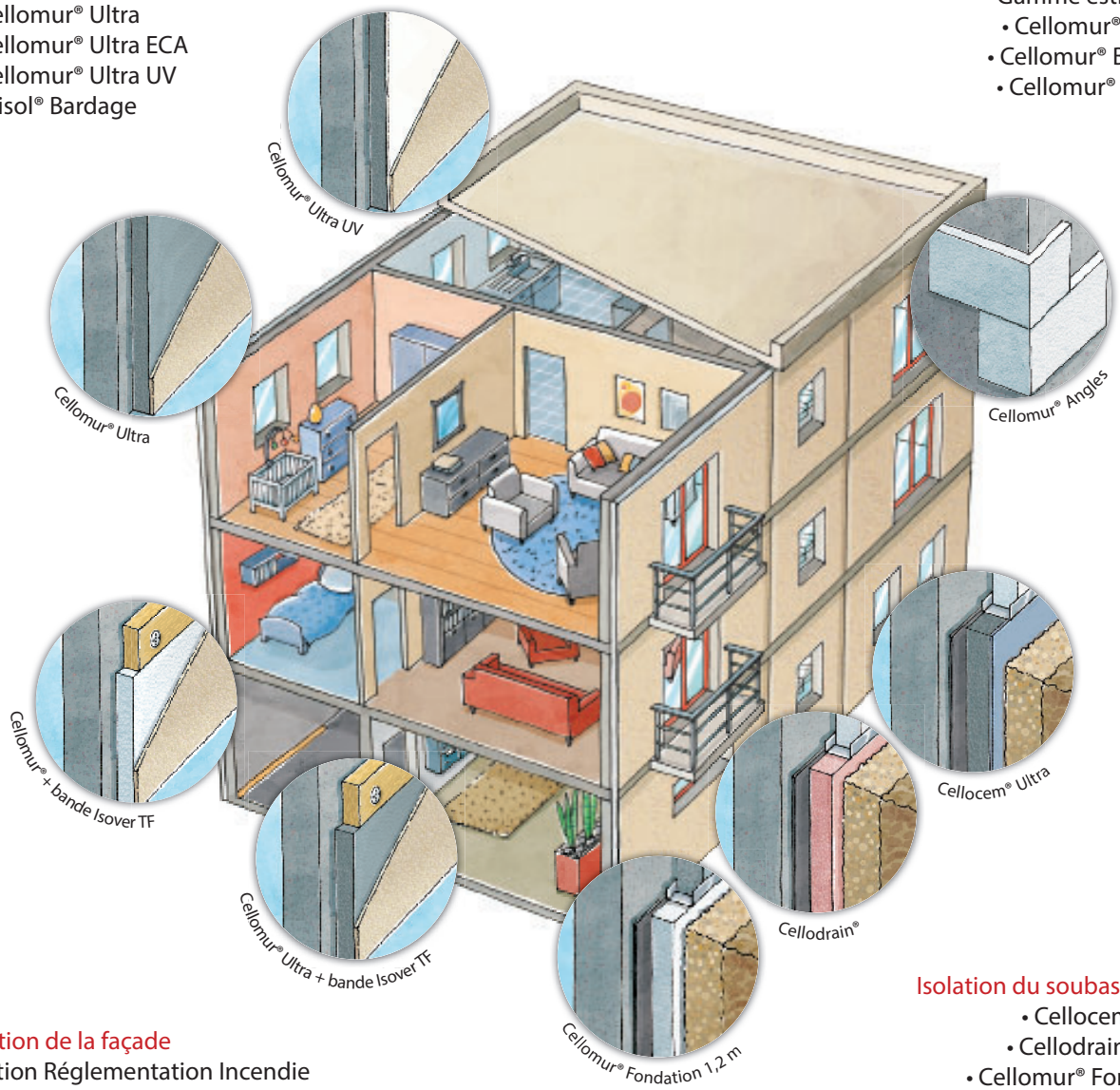

Isolation de la façade
Solution Réglementation Incendie
- Cellomur® + bande Isover TF

Isolation du soubassement
- Cellocem® Ultra
- Cellodrain® Ultra
- Cellomur® Fondation

+ D'INFOS

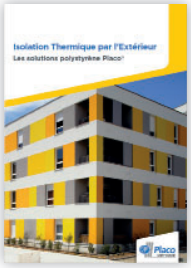

Découvrez toute la gamme de solutions d'isolation par l'extérieur HIRSCH ISOLATION® dans le Guide "Isolation Thermique par l'Extérieur : les solutions polystyrène HIRSCH ISOLATION".

HIRSCH Isolation
DURABLE ET RESPONSABLE